PHILIPS

Lighting

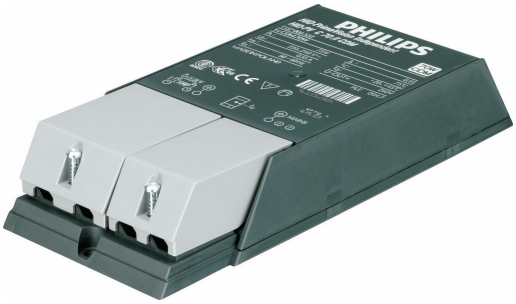

PrimaVision Compact für CDM

HID-PV C 70 /I CDM 220-240V 50/60Hz

Das HID-PV Compact ist ein hochwertiges, kompaktes elektronisches Vorschaltgerät für den optimalen und zuverlässigen Betrieb von CDM-Lampen. Diese kompakten und leichten Geräte lassen sich schnell und einfach installieren, so dass weniger Betriebsunterbrechungen auftreten und geringere Installationskosten anfallen.

Produkt Daten

Betrieb und Elektrik	
Eingangsspannung	220 bis 240 V
Netzfrequenz	50 to 60 Hz
Eingangsfrequenz	50 bis 60 Hz
Ableitstrom (max.)	0,25 mA
Einschaltstromweite	0,33 ms
Einschaltstrom (max.)	33 A
Anzahl Produkte für MCB (16 A Typ B) (Nom.)	20

Verdrahtung	
Kabellänge von Gerät zu Lampe	2,0 m
Anschlusstyp	Einsatz

Temperatur	
Gehäusetemperatur-Lebensdauer (Nom)	75 °C
Gehäusetemperatur (Max)	75 °C

Mechanik und Gehäuse	
Gehäuse	/I
Nettogewicht (Stück)	0,360 kg

Genehmigung und Anwendung	
Sicherheitsstandard	EN 61347-2-12
Umweltnorm	ISO 14001
Zeichen & Zertifikate	CE Zeichen ENEC Zertifikat
CE-Zeichen	Ja
Umgebungstemperaturbereich	-20 °C bis 45 °C

Produktdaten	
Bestell-Produktname	HID-PV C 70 /I CDM 220-240V 50/60Hz NG
Gesamtbezeichnung des Produkts	HID-PV C 70 /I CDM 220-240V 50/60Hz
Gesamt-Produktcode	872790085988100
Bestellcode	85988100
Material-Nr. (12NC)	913700653266
Anzahl pro Verpackung	1
EAN/UPC – Produkt/Kiste	8711500881717
Zähler - Pakete pro Außenkarton	12
EAN Umverpackung	8727900859881

PrimaVision Compact für CDM

Abmessungsskizzen

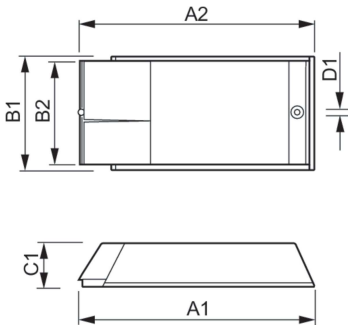

Product	D1	C1	A1	A2	B1
HID-PV C 70 /I CDM 220-240V 50/60Hz NG	4,8 mm	34,5 mm	188,0 mm	170,0 mm	82,7 mm

© 2025 Signify Holding Alle Rechte vorbehalten. Signify gibt keine Zusicherungen und übernimmt keine Garantie bezüglich der Richtigkeit oder Vollständigkeit der in diesem Dokument enthaltenen Informationen und haftet nicht für Handlungen, die im Vertrauen darauf ausgeführt werden. Die in diesem Dokument vorgestellten Informationen sind, sofern keine anderslautende Vereinbarung mit Signify besteht, nicht als kommerzielles Angebot gedacht und sind nicht Teil eines Angebots oder Vertrags. Philips und das Philips Schildsymbol sind eingetragene Warenzeichen der Koninklijke Philips N.V.