prolongateurs - avec connectique sans vis, pour des conditions d’utilisation difficiles

Description de l'article	
Référence	31981
EAN	4024941319812
Groupe de produits	prolongateur Quick-Connect TE
Intensité	32A
Nombre de pôles	5p
Disposition des phases	3P+N+PE
Emplacement du contact de protection	6h
Tension	200/346 à 240/415V

Bals France SA Rue Des Hetres 220, 77590 Chartrettes FR
phone: +33 1 64 81 10 10 / fax: +33 164811045 / email: info@bals-france.fr

Description de l'article	
Fréquence	50 et 60Hz
Indice de protection	IP44
Code couleur	rouge
Couleur de l’appareil	couv. rabatt. rouge RAL 3000, boîtier rouge RAL 3000, presse-étoupe gris RAL 7035
Connectique	technique de connexion à ressort sans vis avec bornes à ressort de traction avec contact Kontex
Section maximale des conducteurs	6,0 mm²
Entrée de câble	raccord à écrou
Hauteur de l'appareil en mm	199mm
Largeur de l'appareil en mm	72mm
Profondeur de l'appareil en mm	99mm
Matériau du boîtier	polyamide
Contacts	le porte-contacts est en matériau résistant à la chaleur, les contacts sont en laiton nickelé

Autres caractéristiques techniques	
	Pour des câbles de diamètre entre 13mm min. et 27mm max., Avec presse-étoupe MULTI-GRIP TE, décharge de traction intégrée, orifices d'écoulement d'eau supplémentaires et vis d'arrêt

Données logistiques	
Poids unitaire	0.384 Kg / null
Type d'emballage	null
Contenu	1 ST

Bals France SA Rue Des Hetres 220, 77590 Chartrettes FR
phone: +33 1 64 81 10 10 / fax: +33 164811045 / email: info@bals-france.fr

Données logistiques	
EAN	4024941319812
Longueur	99 mm
Largeur	72 mm
Hauteur	199 mm
Poids	0,385 kg
Volume	1 418,472 ccm
Type d'emballage	null
Contenu	10 ST
EAN	4024941828147
Longueur	325 mm
Largeur	217 mm
Hauteur	210 mm
Poids	4,046 kg
Volume	13 588,4 ccm

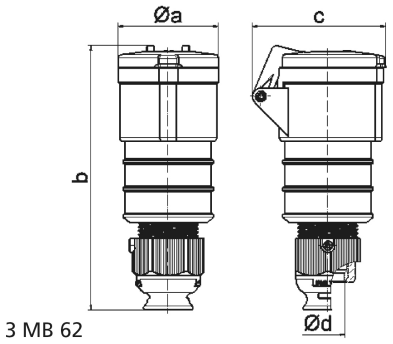

Ampere Polzahl	16 3	16 4	16 5	32 3	32 4	32 5
a ø	51,0	58,0	65,0	66,5	66,5	72,0
b	156,0	162,0	168,0	195,0	195,0	198,0
c	72,0	78,0	86,0	89,0	89,0	99,0
d ø	18,0	18,0	21,0	23,0	23,0	27,0
Leiter mm² min	1	1	1	2,5	2,5	2,5
Leiter mm² max	2,5	2,5	2,5	6	6	6

Bals France SA Rue Des Hetres 220, 77590 Chartrettes FR
phone: +33 1 64 81 10 10 / fax: +33 164811045 / email: info@bals-france.fr