Aufbauleuchte MACH LED PLUS.forty
MLAL 57 S

113164000-00662806

Waldmann
LIGHT FOR BETTER RESULTS



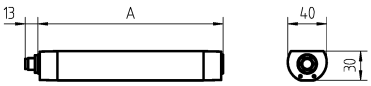

RSFM 4/0,05 P25-1

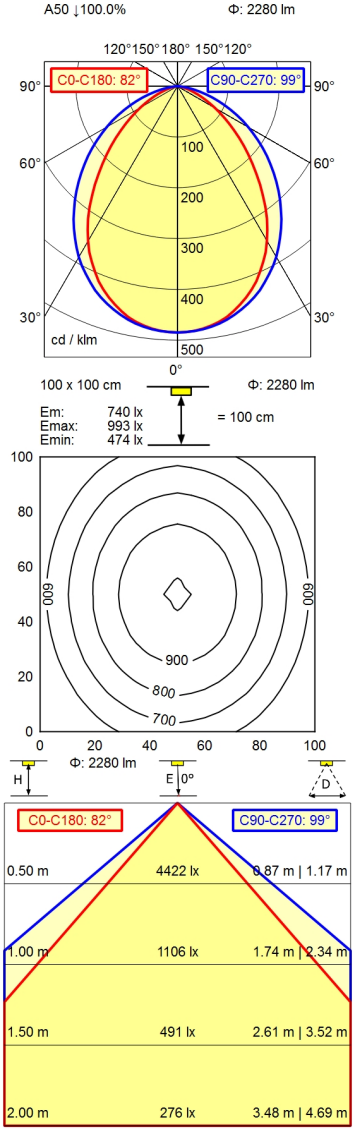

Anschlusswerte	20 - 28 V; DC
Betriebsgerät	Ohne
Leistungsaufnahme	ca. 21,5 W
Lichtstrom	ca. 2.280 lm
Leuchtenlichtausbeute [1]	ca. 103 lm/W
Lichtart/-farbe	Neutralweiß
Farbtemperatur	ca. 5.000 K
Farbwiedergabe	Ra ≥ 80
Lichtverteilung/Direktanteil	Breitstrahlend; Direkt; Symmetrisch; ca. 100 %
Ausstrahlungswinkel	90 °
Entblendung	ohne
Lichtquelle	LED
Farbtoleranz	< 4 SDCM
Risikogruppe	RG0/1 - nicht kenzeichnungspflichtig
Max. Leuchtdichte (L65)	≤ 50.000 cd/m²
UGR-Klasse (4H 8H) nach EN 12464-1	≤ 28
Schutzart/Schutzklasse	IP 67; SK III
Technik	Schaltbar
Schalter	Extern
Gehäuse	Aluminium; Eloxiert; Aluminiumfarben (farblos eloxiert)
Leuchtmittelabdeckung	Borosilicat; Klar (farblos)
Netzanschluss	Verbindungsstecker; RSFM 4/0,05 P25-1
Bauform	Anbauversion
Befestigung	L-Winkel (Zubehör); Schelle (Zubehör)
Umgebungstemperatur min./max	0 °C; 50 °C
Gewicht ohne/inkl. Verpackung	1,13; ca. 1,4 kg
Maße (Maßzeichnung)	A=715 mm
Abmessungen Verpackung LxBxH	843 mm; ca. 100 mm; 88 mm
EAN	4013330074548

[1] Bei Leuchten mit sep Betriebsgerät bezieht sich die Lichtausbeute auf den Leuchtenkopf ohne Betriebsgerät

Technische Änderungen und Irrtümer vorbehalten. Abbildungen können vom Orginal abweichen.
Lichttechnische und elektrotechnische Werte können durch Bauteiltoleranzen abweichen.

www.waldmann.com
© 04/10/2026 H.Waldmann GmbH & Co. KG

Aufbauleuchte MACH LED PLUS.forty MLAL 57 S

113164000-00662806

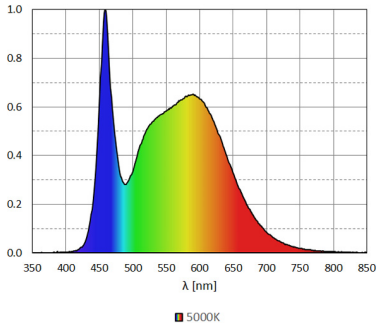

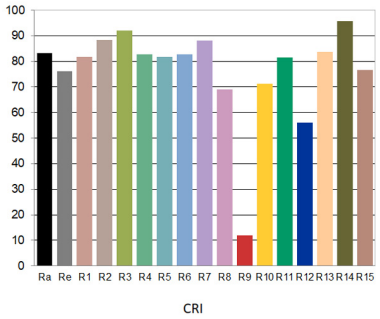

Technische Änderungen und Irrtümer vorbehalten. Abbildungen können vom Orginal abweichen.
Lichttechnische und elektrotechnische Werte können durch Bauteiltoleranzen abweichen.

www.waldmann.com
© 04/10/2026 H.Waldmann GmbH & Co. KG