LOXONE

Datasheet

Intercom Velvet White

Part No: 100857



About the product

The LOXONE Intercom is a compact video door intercom with a **glass front**, **illuminated bell button** and **proximity sensor**. The microphone is integrated into the front panel, the loudspeaker is invisibly integrated on the left side of the housing.

Features:

- Supply and communication via Power over Ethernet
- Integrated Tree interface
- Can be perfectly combined with the NFC Code Touch or the Touch Pure Flex

Electrical Specifications

Power Supply	Power over Ethernet (PoE), typ. 48VDC IEEE 802.3af Mode A, power class 0
Power consumption	typ. 1.7W, max. 5.8W (incl. 3W for external devices)
Ethernet interface	100 MBit/s
Voltage output for supplying external devices (NFC Code Touch...)	24VDC, max. 3W Wire length: max. 3m / 10ft
Bell button	1 touch point, capacitive
Speaker	2x 0.7W continuous / 2x 1W max. momentary
Microphone	Digital microphone, MEMS
Camera	Field of View: 120° diagonal, 97° horizontal, 50° vertical Resolution: 1280x720 pixel
Proximity Sensor	Detection Range: in direct light: 0.2m low ambient light: 2.0m detection angle 27° Technology: Infrared ToF Sensor
Mounting location with direct sunlight	allowed
Recommended mounting height	1.6m / 63” top edge
Temperature	-20 ... 40°C / -4 ... 104°F

Interfaces

Interface	Connection: up to 50 Tree devices Wire length: max. 3m / 10ft

Operating Elements

Click feedback	Yes

Ambient Conditions

Humidity	max. 95% r.H. (non condensing)

Connection Terminals

Wire cross-section	0.25 … 0.8 mm² / AWG 23 … 18
Stripping length	5 mm / 0.2”
Temperature resistance	-40 … 105°C / -40 … 221°F

Connection Diagram

Connection Diagram

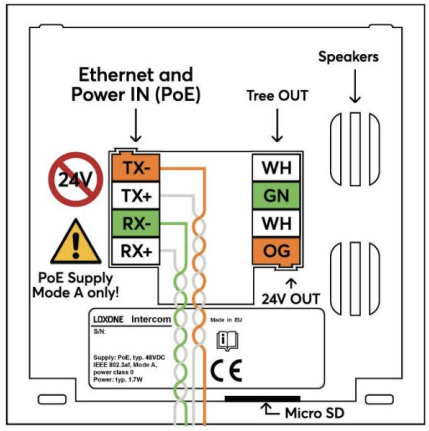

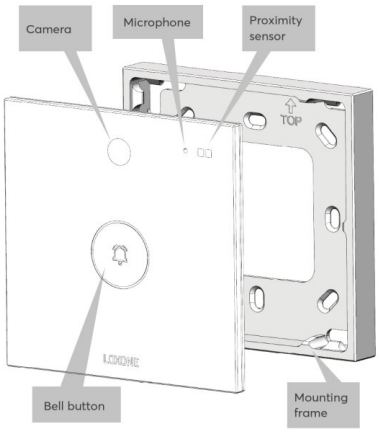

Product Characteristics

Colours	White: RAL 9002
Finish	Matte

Weight & Dimensions

Net weight	115 g
Total weight	142 g
Product dimensions	90 x 90 x 16 mm / 3.55 x 3.55 x 0.63” (L x W x H)
Product dimensions drawing	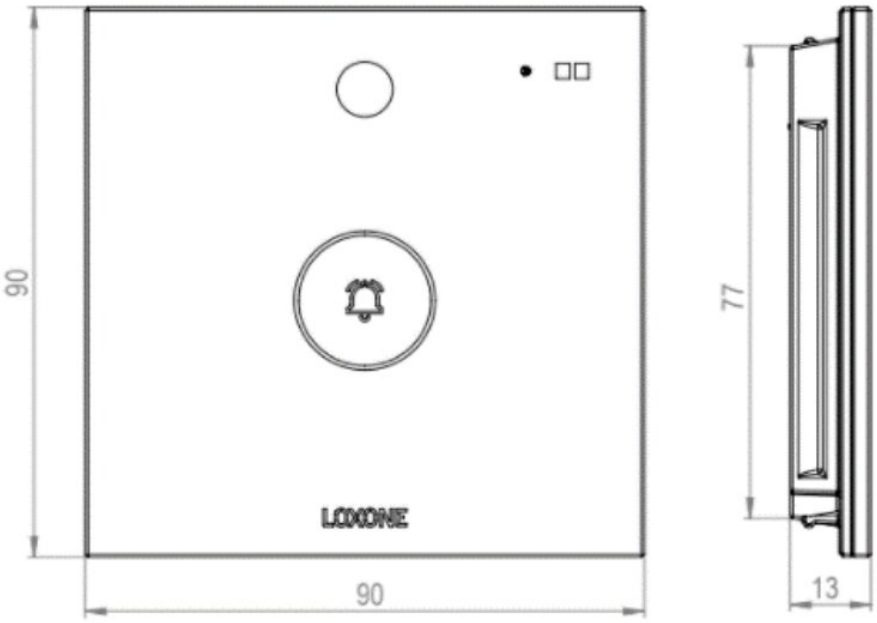
Pack size	104 x 107 x 39 mm / 4.09 x 4.21 x 1.54” (L x W x H)

Certifications & Standards

Protection class	IP34
Certifications	CE UKCA Intertek

Installation must be carried out by a qualified electrician in accordance with the relevant regulations.

Published by

Loxone Electronics GmbH
Smart Home 1
4154 Kollerschlag
Austria
Tel: +43 7287 7070-0
loxone.com

Loxone UK Ltd.
The Forum
Station Road
Theale, RG7 4RA
United Kingdom

Datenblatt

Intercom Samtweiß

Part No: 100857



Über das Produkt

Die LOXONE Intercom ist eine kompakte Video Türsprechstelle mit **Glasfront**, **beleuchteter Klingeltaste** und **Näherungssensor**. Das Mikrofon ist in der Frontplatte, die Lautsprecher unsichtbar an der linken Gehäuseseite integriert.

Features:

- Versorgung und Kommunikation über Power over Ethernet
- Integrierte Tree Schnittstelle
- Perfekt kombinierbar mit dem NFC Code Touch oder dem Touch Pure Flex

Elektrische Spezifikationen

Spannungsversorgung	Power over Ethernet (PoE), typ. 48VDC IEEE 802.3af Alternative A, Leistungsklasse 0
Leistungsaufnahme	typ. 1,7W, max. 5,8W (inkl. 3W für externe Geräte)
Ethernet Schnittstelle	100 MBit/s
Spannungsausgang zur Versorgung externer Geräte (NFC Code Touch...)	24VDC, max. 3W Leitungslänge: max. 3m / 10ft
Klingeltaste	1 Tastpunkt, kapazitive Berührungserkennung
Lautsprecher	2x 0,7W Dauerleistung / 2x 1W max. kurzzeitig
Mikrofon	Digitalmikrophon, MEMS
Kamera	Bilderfassungswinkel: 120° diagonal, 97° horizontal, 50° vertikal Auflösung: 1280x720 Bildpunkte
Näherungssensor	Erfassungsbereich: bei direkter Lichteinstrahlung: 0,2m bei Dunkelheit: 2,0m Erfassungswinkel 27° Technologie: Infrarot ToF Sensor
Montageort mit direkter Sonneneinstrahlung	erlaubt
Empfohlene Montagehöhe	1,6m / 63" Oberkante
Temperatur	-20 ... 40°C / -4 ... 104°F

Schnittstellen

Schnittstelle	Anschluss: bis zu 50 Tree-Geräte Kabellänge: max. 3 m / 10 ft

Bedienelemente

Klick Feedback	Ja

Umgebungsbedingungen

Luftfeuchtigkeit	max. 95% r.H. (nicht kondensierend)

Anschlussklemmen

Leiterquerschnitt	0,25 … 0,8 mm² / AWG 23 … 18
Abisolierlänge	5 mm / 0,2”
Temperaturbeständigkeit	-40 … 105°C / -40 … 221°F

Anschlussplan

Anschlussplan

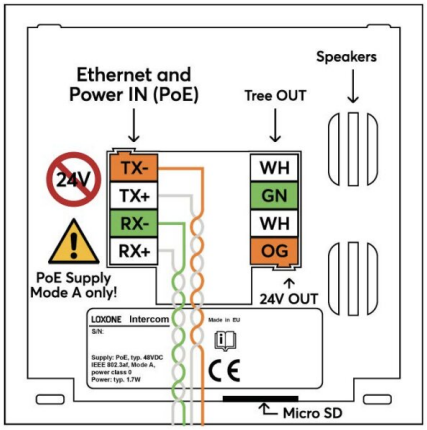

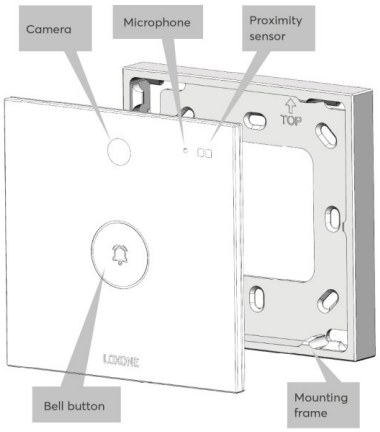

Produkteigenschaften

Farbe	Weiß: RAL 9002
Glanzgrad	Matt

Gewicht & Abmessungen

Nettogewicht	115 g
Bruttogewicht	142 g
Produktmaße	90 x 90 x 16 mm / 3,55 x 3,55 x 0,63” (L x B x H)
Produktmaßzeichnung	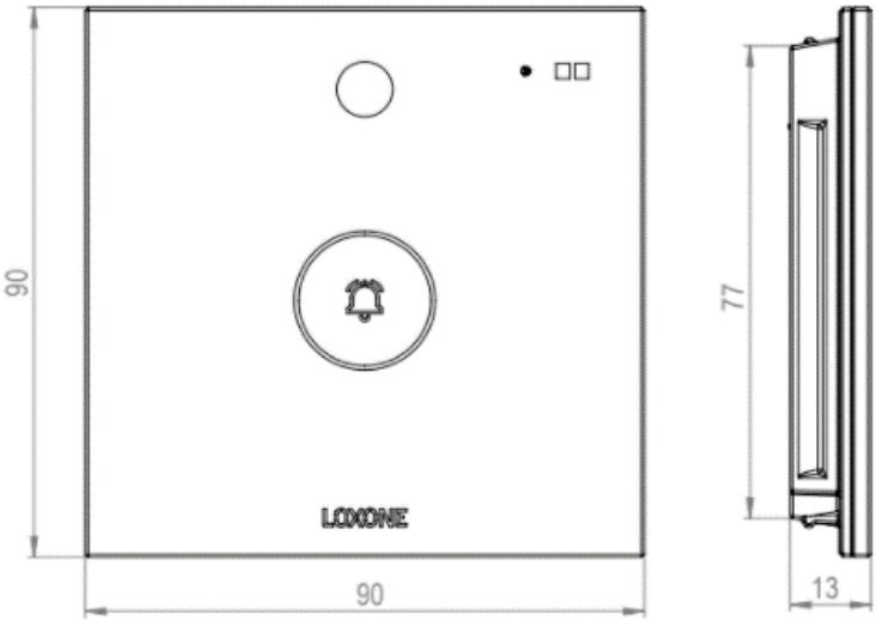
Packmaß	104 x 107 x 39 mm / 4,09 x 4,21 x 1,54” (L x B x H)

Zertifizierungen & Standards

Schutzart	IP34
Zertifizierungen	CE UKCA Intertek

Die Installation muss von einer qualifizierten Elektrofachkraft gemäß den einschlägigen Vorschriften durchgeführt werden.

Veröffentlicht von

Loxone Electronics GmbH
Smart Home 1
4154 Kollerschlag
Austria
Tel: +43 7287 7070-0
loxone.com

Loxone UK Ltd.
The Forum
Station Road
Theale, RG7 4RA
United Kingdom