Datenblatt | Artikelnummer: 209-120

Montagefuß; an Klemmen mit Rastfuß anrastbar; zum Anschrauben an die Relaisbausteine; 6,4 mm breit; grau

https://www.wago.com/209-120



Farbe: grau

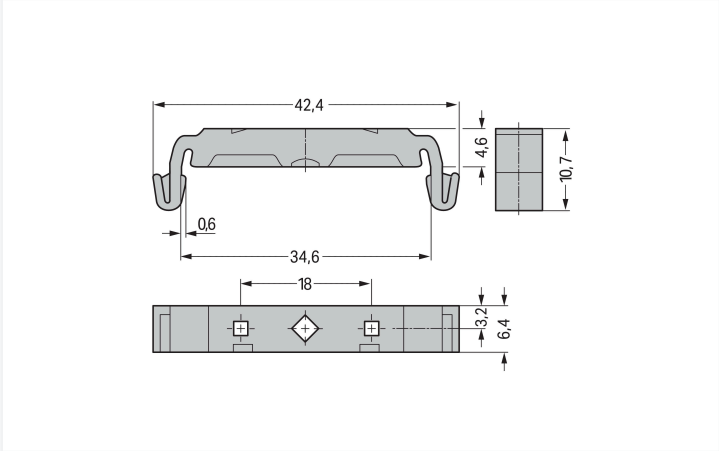

Abmessungen in mm

Artikel beinhaltet



Art-Nr.: 209-119

Befestigungsschraube; für Montagefuß 209-120

Technische Daten

Montageart	Tragschiene 35

Geometrische Daten

Breite	6,4 mm / 0.252 inch
Höhe	42,3 mm / 1.665 inch
Tiefe	10,8 mm / 0.425 inch
Tiefe ab Oberkante Tragschiene	4,8 mm / 0.188 inch

Mechanische Daten

Geeignet	für Stift- und Federleisten mit Rastfüßen, für Oberflächenmontage

Werkstoffdaten

Farbe	grau
Isolierstoffgruppe	I
Isolierwerkstoff Hauptgehäuse	Polyamid (PA66)
Brennbarkeitsklasse gemäß UL 94	V0
Brandlast	0,032 MJ
Gewicht	1,1 g

Kaufmännische Daten

Produktgruppe	2 (Zubehör)
VPE (UVPE)	500 (25) St.
Verpackungsart	Karton
Ursprungsland	CH
GTIN	4017332272421
Zolltarifnummer	39269097900

Produktklassifikation

UNSPSC	39121702
eCl@ss 10.0	27-14-11-92
eCl@ss 9.0	27-14-11-92
ETIM 9.0	EC002848
ETIM 10.0	EC002848
ECCN	NO US CLASSIFICATION

Environmental Product Compliance

RoHS Compliance Status	Compliant,No Exemption

Downloads

Environmental Product Compliance

Compliance Search

Environmental Product Compliance 209-120

Dokumentation

Ausschreibungstext

209-120	19.02.2019	xml 2.53 KB	
209-120	18.08.2017	docx 12.86 KB	

CAD/CAE-Daten

CAD Daten

2D/3D Modelle 209-120

CAE Daten

EPLAN Data Portal 209-120

WSCAD Universe 209-120

ZUKEN Portal 209-120

Handhabungshinweise

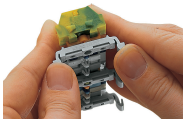

Klemmenleiste mit Rastfüßen
Anrasten des Montagefußes (209-120)
(Der Abstand der Montagefüße zueinander unter einer Klemmenleiste soll ca. 25 … 30 mm betragen.)

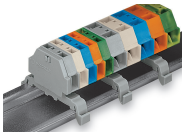

Klemmenleiste; mit Rastfüßen; auf Tragschiene 35