Datenblatt | Artikelnummer: 210-853

Universal-Tasterrahmen; halogenfrei; schwarz

https://www.wago.com/210-853



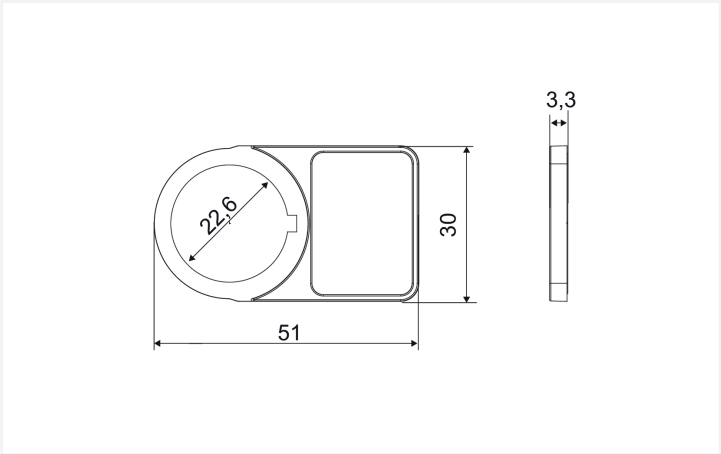

Farbe: ■ schwarz

Abmessungen in mm

Geometrische Daten	
Höhe	19 mm
Breite	27 mm

Mechanische Daten	
Befestigungsart	Einschieben

Werkstoffdaten	
Farbe	schwarz
Werkstoff	Polymere
Kleberinformation	ohne Kleber
Halogenfrei	Ja
Gewicht	1,8 g

Umgebungsbedingungen	
Umgebungstemperatur (Lagerung)	+5 … +40 °C
Umgebungstemperatur (Betrieb)	+5 … +100 °C
Relative Feuchte	40 … 80 %

Kaufmännische Daten	
Produktgruppe	2 (Zubehör)
VPE (UVPE)	100 St.
Verpackungsart	Karton
Ursprungsland	DE
GTIN	4050821674931
Zolltarifnummer	39269097900

Produktklassifikation

UNSPSC	39121704
eCl@ss 10.0	27-14-40-75
eCl@ss 9.0	27-14-40-75
ETIM 9.0	EC002248
ETIM 10.0	EC002248
ECCN	NO US CLASSIFICATION

Environmental Product Compliance

RoHS Compliance Status	Compliant,No Exemption

Downloads

Environmental Product Compliance

Compliance Search

Environmental Product Compliance 210-853

1 Passende Produkte

1.1 Notwendiges Zubehör

1.1.1 Beschriftung

1.1.1.1 Tasterschild



Art-Nr.: 210-852
Tasterschilder; 27 x 19 mm; silberfarben