LOXONE

# Datasheet

## DALI Air

Part No: 100570




### About the product

DALI is a **standardized wired lighting interface** available for a wide range of manufacturers and lighting fixtures. LOXONE DALI Air integrates these products wirelessly into the LOXONE ecosystem. DALI Air is able to control **up to 10 DALI devices** either in **broadcast mode** or by **assigning dedicated addresses**.

**Features:**

- Up to 10 DALI devices / 16 groups
- Up to 30m cable length
- Supports DALI device types 0-8
- Supports DALI-2 instance types 1-4
- Internal DALI power supply
- DALI-2 certified (supports DALI/DALI2 lights and exclusively DALI-2 certified sensors)
- Supports DALI broadcast mode

### Technical Data

| | |
|---|---|
| Supply voltage | 110 ... 230VAC, 50/60Hz (nominal) |
| Power consumption | typ. 0.6W<br>max. 1.5W (incl. 30mA bus load) |
| Power loss at max. load | 1W (at 30mA bus load) |

## Interfaces

| | |
|---|---|
| DALI | DALI devices: max. 10 devices / 16 groups<br>DALI types: supported DALI device types: 0-8, supported DALI-2 instance types: 1-4<br>Bus length: max. 30m / 98ft<br>Bus topologies: Bus, Line, Star, Tree<br>Bus voltage: High: 16V, Low: OV (typ.)<br>Bus supply: guaranteed: 30mA, max. 250mA |
| LOXONE Air | 868MHz (SRD Band Europe), 4 channels, max. 15.1mW e.r.p.<br>915MHz (ISM Band Region 2), 10 channels, max. 13.2mW<br>internal antenna |

## Ambient Conditions

| | |
|---|---|
| Temperature | -40 ... 55°C / -40 ... 131°F |
| Humidity | max. 95 % RH (non-condensing) |

## Connection Terminals

| | |
|---|---|
| Terminal type | AC Supply: -<br>DALI Interface: PT 1.5-PVH |
| Wire cross-section | AC Supply: 1.5mm² / AWG16<br>DALI Interface: 0.5 ... 2.5mm² / AWG20 ... 14 |
| Length | AC Supply: 150mm / 5.9”<br>DALI Interface: - |
| Stripping length | AC Supply: -<br>DALI Interface: 7mm / 0.28" |
| Temperature resistance | AC Supply: -40 ... 105°C / -40 ... 221°F<br>DALI Interface: -40 ... 70°C / -40 ... 158°F |

## Connection Diagram

| | |
|---|---|
| Connection Diagram | 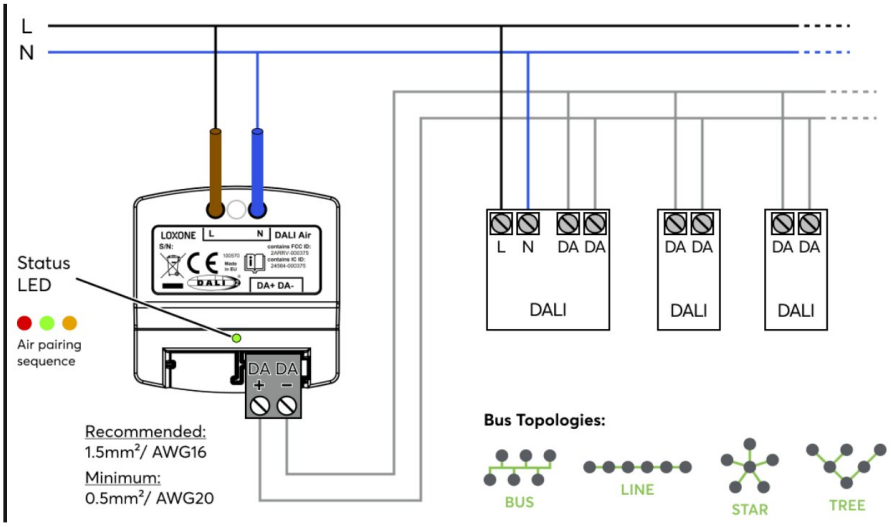 |

## Product Characteristics

| | |
|---|---|
| Colours | Green: RAL 6018 |
| Finish | Matte |

## Weight & Dimensions

| | |
|---|---|
| Net weight | 37 g |
| Total weight | 59 g |
| Product dimensions | 47.4x39.4x20mm / 1.87x1.55x0.79” (LxWxH) |
| Product dimensions drawing | 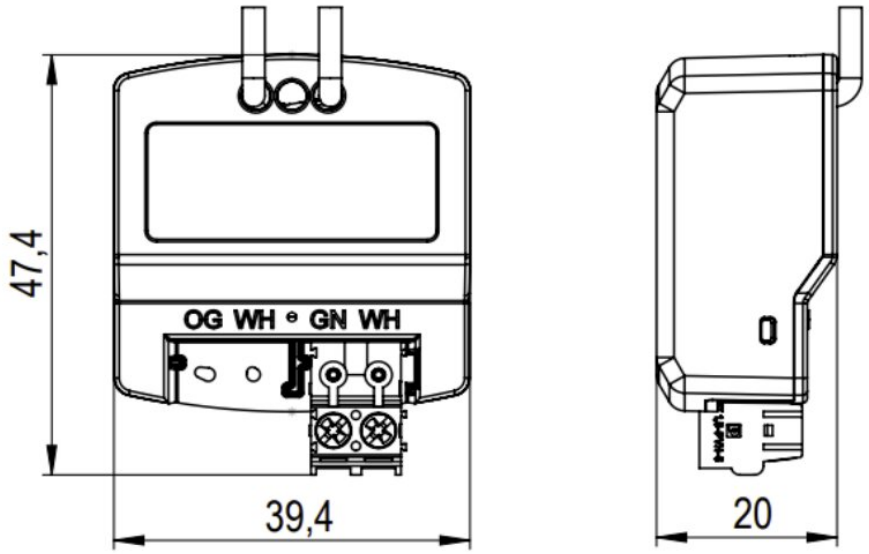 |
| Pack size | 84 x 80 x 47 mm / 3.31 x 3.15 x 1.85” (L x W x H) |

## Certifications & Standards

| | |
|---|---|
| Safety class | IP20 |
| Certifications |  |

Installation must be carried out by a qualified electrician in accordance with the relevant regulations.

**Published by**

Loxone Electronics GmbH
Smart Home 1
4154 Kollerschlag
Austria
Tel: +43 7287 7070-0
loxone.com

Loxone UK Ltd.
The Forum
Station Road
Theale, RG7 4RA
United Kingdom

# Datenblatt

## DALI Air

Part No: 100570




### Über das Produkt

DALI ist eine **standardisierte drahtgebundene Beleuchtungsschnittstelle**, die für eine Vielzahl von Herstellern und Beleuchtungskörpern verfügbar ist. LOXONE DALI Air bindet diese Produkte drahtlos in das LOXONE-Ökosystem ein. DALI Air ist in der Lage, **bis zu 10 DALI Geräte** entweder im **Broadcast-Modus** oder durch die **Zuweisung dedizierter Adressen** zu steuern.

**Features:**

- Bis zu 10 DALI Geräte / 16 Gruppen
- Bis zu 30m Kabellänge
- Unterstützt DALI Gerätetypen 0-8
- Unterstützt DALI-2 Instanztypen 1-4
- Interne DALI Spannungsversorgung
- DALI-2 zertifiziert (Unterstützung von DALI/DALI2-Leuchten und ausschließlich DALI-2-zertifizierter Sensorik)
- Unterstützt den DALI Broadcast Modus

### Technische Daten

| | |
|---|---|
| Versorgungsspannung | 110 ... 230VAC, 50/60Hz (nominal) |
| Leistungsaufnahme | typ. 0,6W<br>max. 1,5W (inkl. 30mA Buslast) |
| Verlustleistung bei max. Last | 1W (bei 30mA Buslast) |

## Schnittstellen

| | |
|---|---|
| DALI | DALI Geräte: max. 10 Geräte / 16 Gruppen<br>DALI Typen:<br>unterstützte DALI Gerätetypen: 0-8,<br>unterstützte DALI-2 Instanztypen: 1-4<br>Buslänge: max. 30m / 98ft<br>Bustopologie: Bus, Linie, Stern, Baum<br>Busspannung: High: 16V, Low: OV (typ.)<br>Busversorgung: garantiert: 30mA, max. 250mA |
| LOXONE Air | 868MHz (SRD Band Europa), 4 Kanäle, max. 15.1mW e.r.p.<br>915MHz (ISM Band Region 2), 10 Kanäle, max. 13.2mW<br>interne Antenne |

## Umgebungsbedingungen

| | |
|---|---|
| Temperatur | -40 … 55°C / -40 … 131°F |
| Luftfeuchtigkeit | max. 95 % r. F. (nicht kondensierend) |

## Anschlussklemmen

| | |
|---|---|
| Klemmentyp | AC Versorgung: -<br>DALI Schnittstelle: PT 1,5-PVH |
| Leiterquerschnitt | AC Versorgung: 1,5mm² / AWG16<br>DALI Schnittstelle: 0,5 … 2,5mm² / AWG20 … 14 |
| Länge | AC Versorgung: 150mm / 5,9”<br>DALI Schnittstelle: - |
| Abisolierlänge | AC Versorgung: -<br>DALI Schnittstelle: 7mm / 0,28" |
| Temperaturbeständigkeit | AC Versorgung: -40 … 105°C / -40 … 221°F<br>DALI Schnittstelle: -40 … 70°C / -40 … 158°F |

## Anschlussplan

Anschlussplan

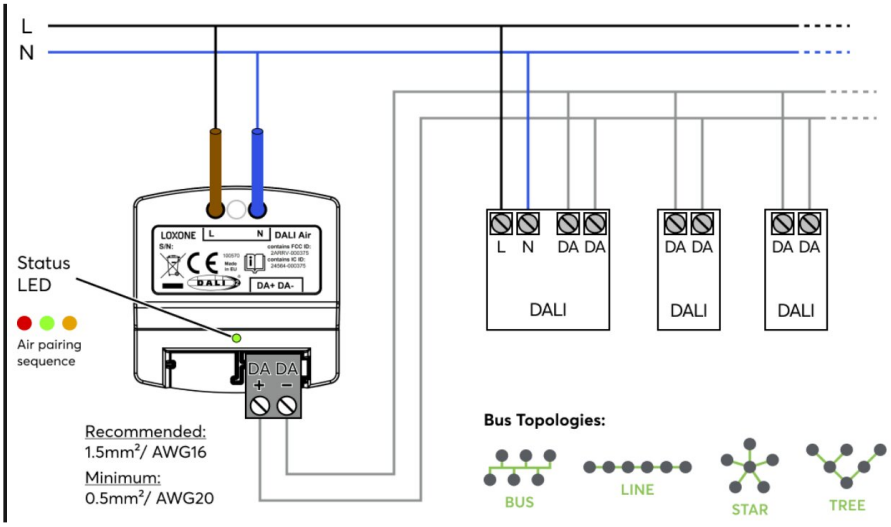


## Produkteigenschaften

| | |
|---|---|
| Farbe | Grün: RAL 6018 |
| Glanzgrad | Matt |

## Gewicht & Abmessungen

| | |
|---|---|
| Nettogewicht | 37 g |
| Bruttogewicht | 59 g |
| Produktmaße | 47,4x39,4x20mm / 1,87x1,55x0,79" (LxBxH) |
| Produktmaßzeichnung | 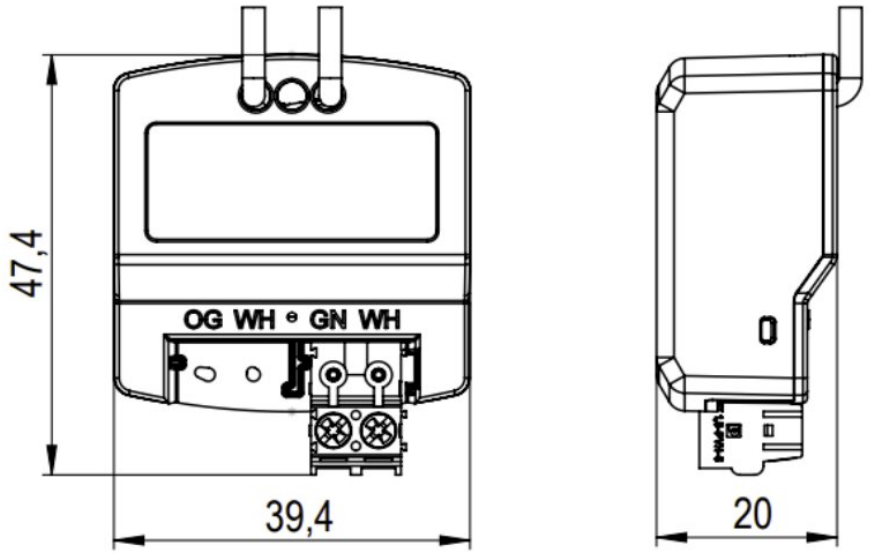 |
| Packmaß | 84 x 80 x 47 mm / 3,31 x 3,15 x 1,85" (L x B x H) |

## Zertifizierungen & Standards

| | |
|---|---|
| Schutzklasse | IP20 |
| Zertifizierungen |  |

Die Installation muss von einer qualifizierten Elektrofachkraft gemäß den einschlägigen Vorschriften durchgeführt werden.

**Veröffentlicht von**

Loxone Electronics GmbH
Smart Home 1
4154 Kollerschlag
Austria
Tel: +43 7287 7070-0
loxone.com

Loxone UK Ltd.
The Forum
Station Road
Theale, RG7 4RA
United Kingdom